QUÍMICA FARMACÉUTICA
VICORVA, S.L.

FICHA TÉCNICA

CÓDIGO.- 1492

FECHA REVISIÓN Diciembre 2017

1.-NOMBRE

Elipso 50 ml cristal transparente 15/415

2.-DESCRIPCIÓN

Frasco de vidrio transparente de capacidad 50 ml de forma oval, acabado transparente y boca 15/415

3.-MATERIALES

Vidrio transparente

4.-ESPECIFICACIONES

Peso	67 gr. +- 1
Altura	93.9 +- 0,8 mm
Ancho	43,9 mm +- 0,5
Profundidad	28.1 mm +- 0,5
Rosca	15/415

Basado en los datos y documentación aportada por nuestro proveedor.

No contiene sustancias y preparados químicos y por lo tanto esta exento de registro, evaluación y autorización establecidos en el reglamento REACH.

5.-USOS

Cosmético

Pol. Ind. Castilla - Vial 2 Nave 9 - 46380 Cheste - Valencia
vicorva@vicorva.com - www.vicorva.com

QUÍMICA FARMACÉUTICA
VICORVA, S.L.
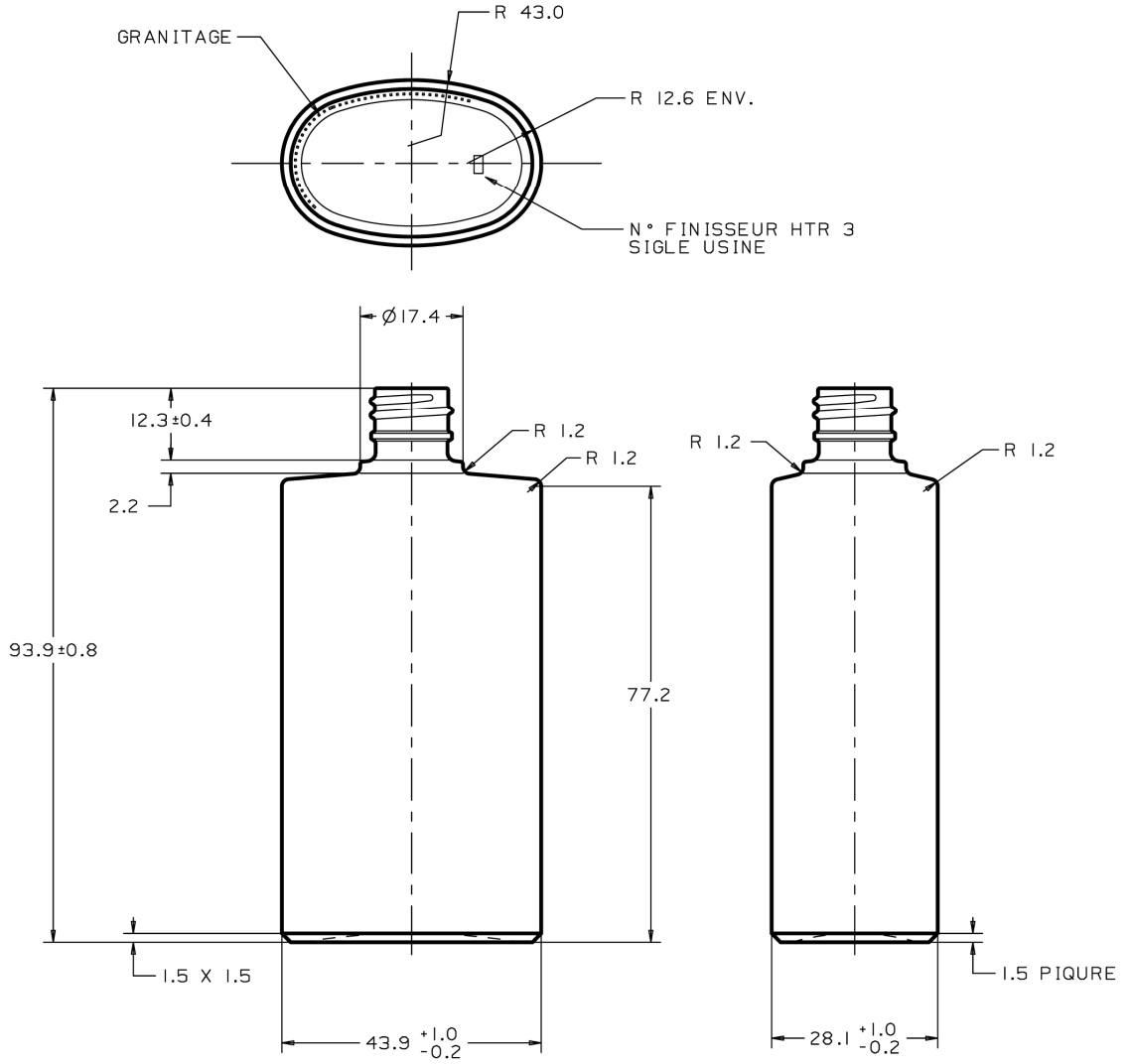
6.-OBSERVACIONES Y PLANO